Hurtigveiledning komfyrvakt

El.Nr	Type	Montering sensor	Farge sensor
14 006 42	Fastmontering	Vegg	Hvit
14 006 43	Fastmontering	Vegg	Sort
14 006 44	Fastmontering	Tak	Hvit
14 006 45	Pluggbar	Vegg	Hvit
14 006 46	Pluggbar	Vegg	Sort
14 006 47	Pluggbar	Tak	Hvit

Installasjon:

1. Installer varmesensoren.
2. Installer Hovedenhet (PCU).
3. Funksjonstest.
4. Eventuelt inkluder i Zigbee smarthus App (Futurehome, Homey, eller tilvarende).

1. Installer varmesensoren

Veggmontering:

Merk av plassering for veggbraketten. Varmesensoren skal stå sentrert i forhold til platetoppen. For platetopp med bredde <= 60 cm, skal varmesensoren plasseres i en høyde mellom 50-60 cm. For platetopp med bredde <= 90 cm, skal varmesensoren plasseres i en høyde mellom 70-80 cm.

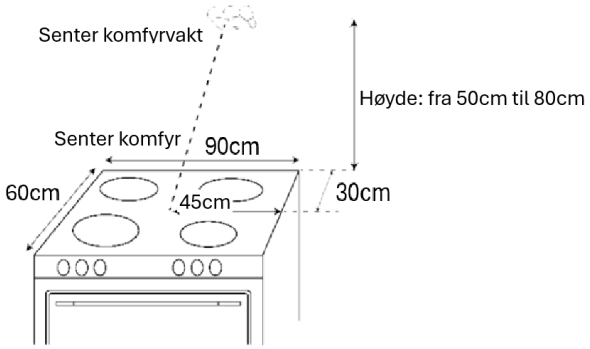

Takmontering:

Merk av plassering for takbraketten. Varmesensoren skal stå plassert sentrert med IR-sensoren rettet mot midten av platetoppen.

Platetopp med bredde <= 90 cm = L15-20 x H130-160 cm.

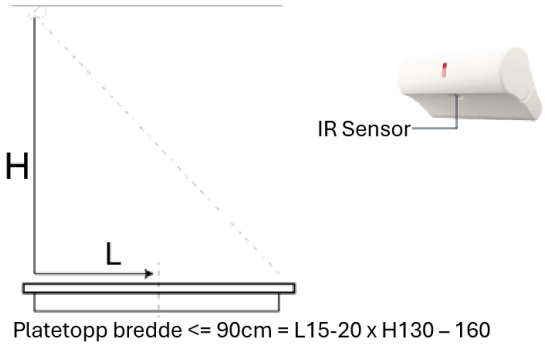

Hurtigveiledning komfyrvakt

2. Installer hovedenhet (socket PCU)

Socket PCU (må installeres av elektriker) installeres på eksisterende veggboks / kabelinnføring for komfyrkurs fra sikringsskap. Ledertverrsnitt på hhv 2,5/4/6 mm2. Moment 1,5N.

Socket PCU PnP (Pluggbar gjør-det-selv utgave) kobles mellom den eksisterende komfyrkontakten og pluggen som kommer fra platetoppen / komfyren.

3. Funksjonstest.

Utføres med varmesensoren. Sett systemet i «test mode» ved å holde knappen på sensoren inne i 5 sekunder og vent på kvitteringssignal. Ved å trykke gjentatte ganger på varmesensoren vil releet i strømutkoblingsenheten veksle mellom «ON» og «OFF» for å indikere brann / ikke brann. Varmesensoren indikerer at den står i test ved å blinke rødt.

4. Inkludering i smarthus App via Zigbee.

Gå inn i menyen på hovedenhet (PCU).

-Trykk på pil ned for å komme inn i service-menyen.

-Gå til menyvalg 3. Activation, og trykk V.

-Trykk på pil ned til meny 3. ZB Pairing, trykk V.

-Åpne relevant smarthus App og følg instruksjonene der. For å legge komfyrvakten til smarthus systemer, følg respektive leverandørs anvisninger, og på forhånd forsikre deg om hvilke av produktets funksjoner som er støttet. Følgende applikasjonsdata er tilgjengelig via Zigbee profilen.

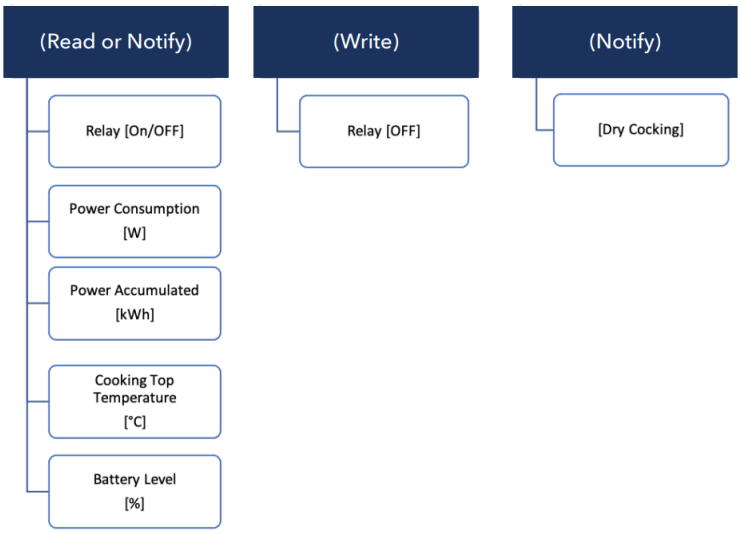

Leverandør:

Distributør:

Lanse AS
Postboks 406 Økern, 0513 Oslo
Telefon: +47 22 80 19 00,
E-post: lanse@lanse.no, Web: www.lanse.no